Spare Parts / Ersatzteile / Pièces de recharge / Pezzi di Ricambio / Piezas de requesto / Parte de reposição / Reserveonderdelen / Reservdelar / Reservedeler / Varaosat / Vraosat / Varahlutir / Αντιαλλακτικά / Yedek Parçalar / Náhradní díly / Náhradné diely / Nadomestni deli / Резервни части / Запчасти / Części Zapasowe / Piese de schimb / Rendelhető alkatrészek / Запасні частини / Reservni delovi / Резервни делови / Резервни делови / Atsarginių dalių / Tellitavad varuosad / Rezervju daļu

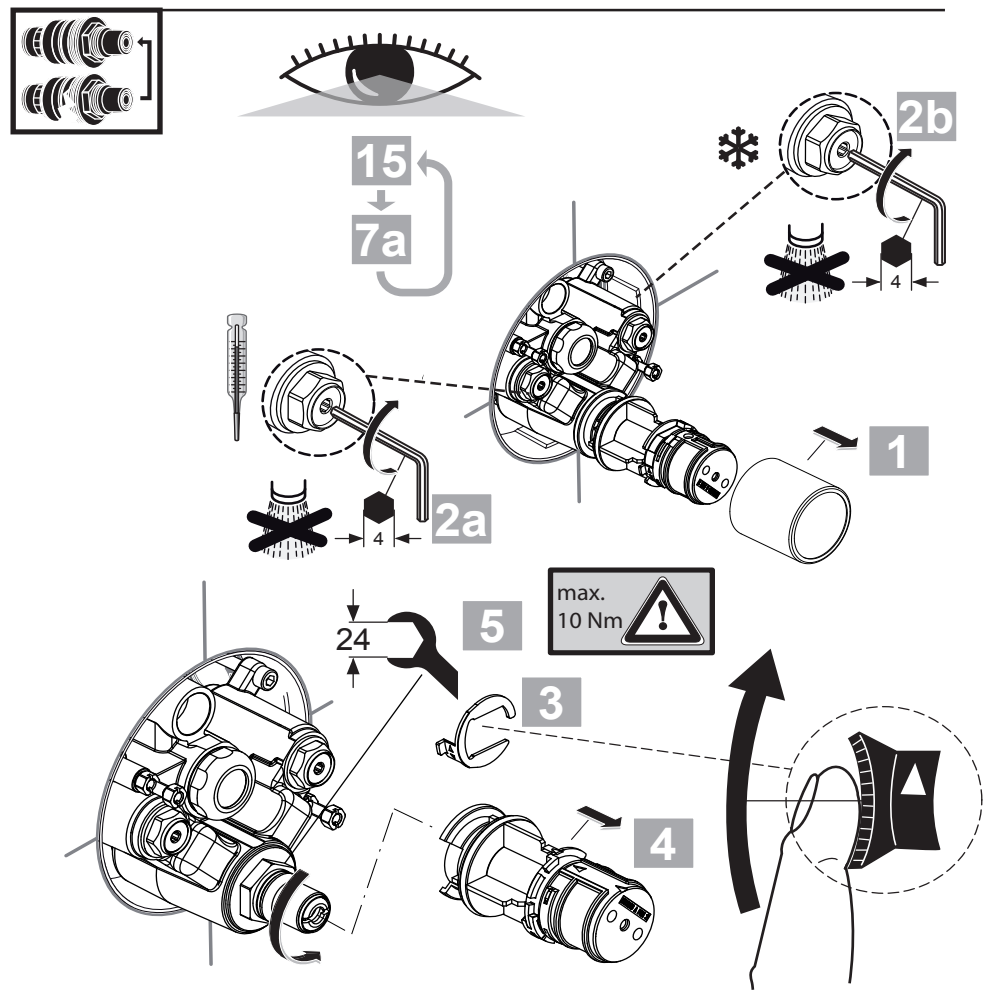

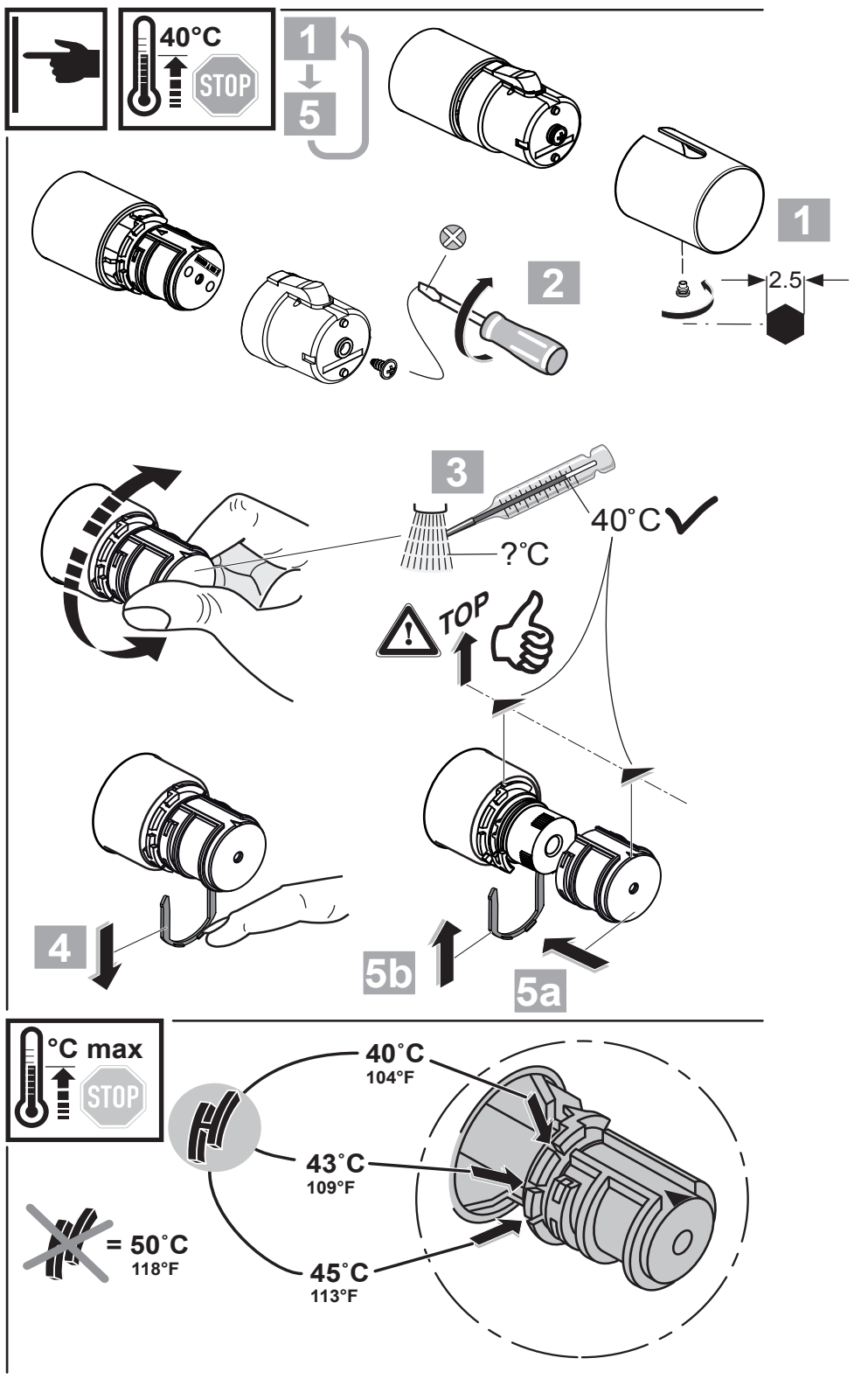

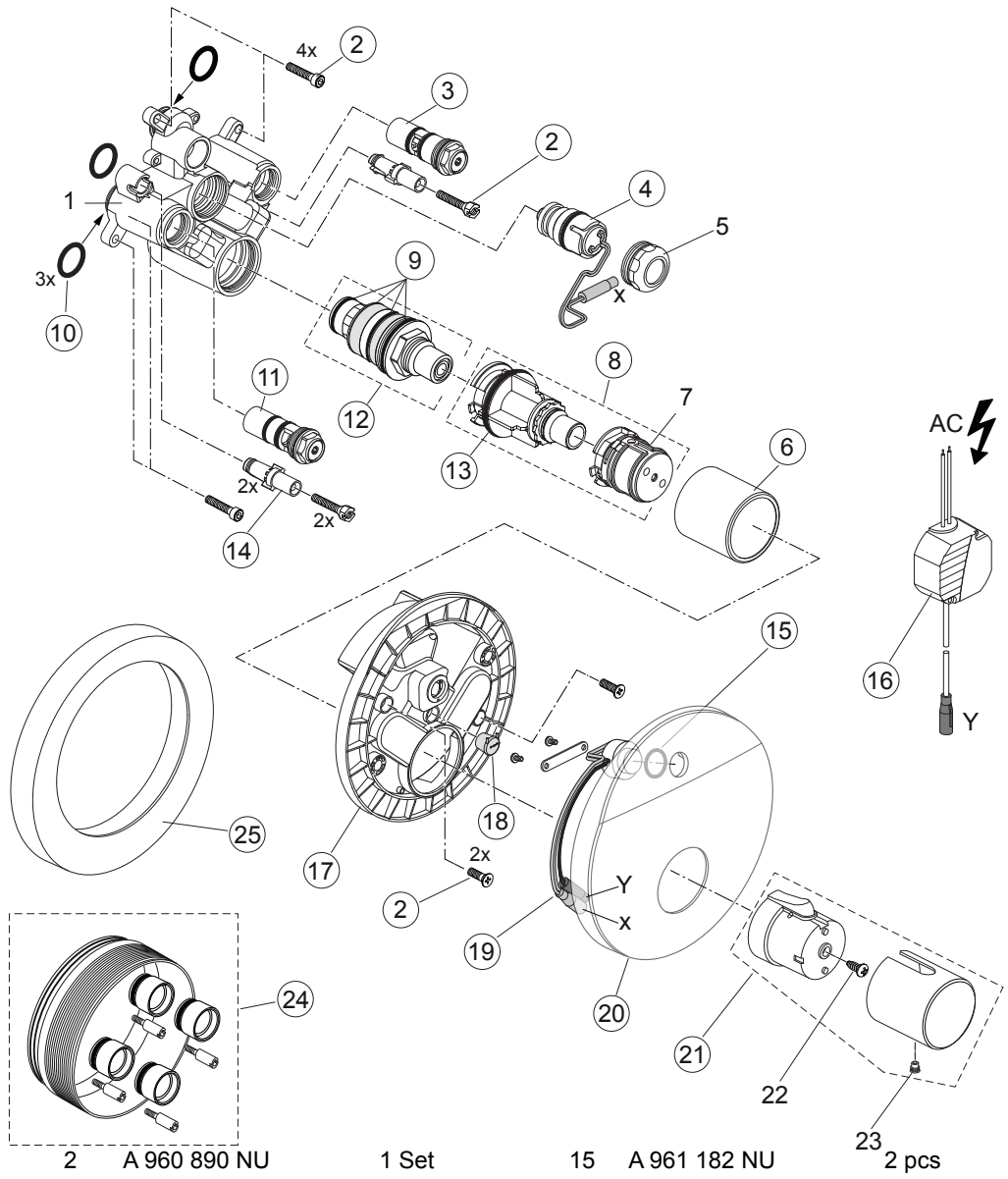

2	A 960 890 NU	1 Set	15	A 961 182 NU	2 pcs
3	F 961 052 NU	1 pcs	16	F 961 024 NU	1 pcs
4	F 961 050 NU	1 pcs	17	F 961 054 NU	1 pcs
6	F 961 051 AA	1 pcs	18	F 961 074 NU	2 pcs
8	A 963 427 NU	1 Set	19	F 961 053 NU	1 Set
9	A 962 230 NU	1 Set	20	F 961 073 AA	1 pcs
10	A 963 143 NU	1 Set	21	A 962 389 AA	1 Set
11	F 961 049 NU	1 pcs	24	A 960 704 NU 20mm	1 Set
12	A 962 164 NU	1 pcs		A 962 476 NU 40mm	1 Set
13	A 962 574 NU	1 pcs	25	F 961 057 AA	1 pcs
14	F 960 903 NU	2 pcs			

CeraPlus

A 6156 ..

0314 / A 866 869
(+ A 865 612)
Made in Germany

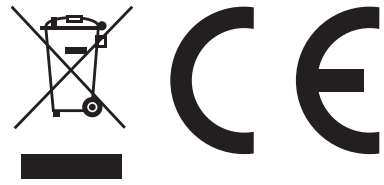

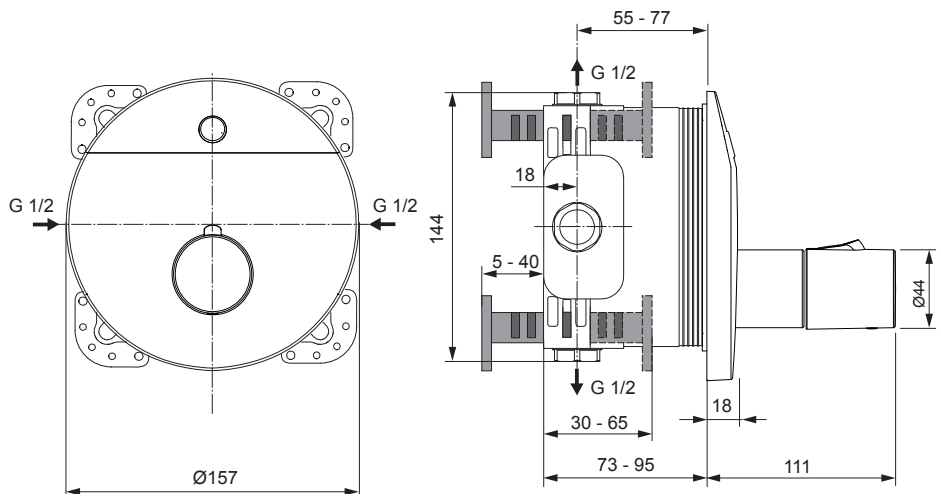

Ideal Standard International BVBA
Corporate Village - Gent Building
Da Vincilaan 2
1935 Zaventem
Belgium

www.idealstandardinternational.com

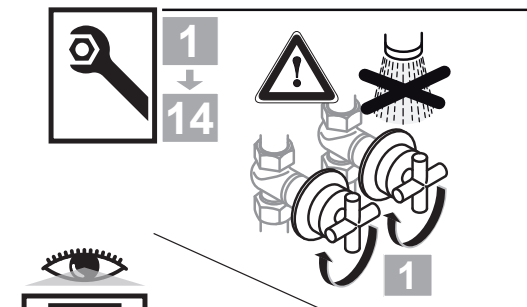

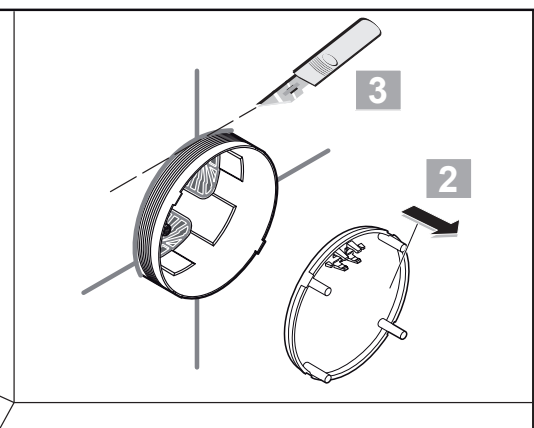

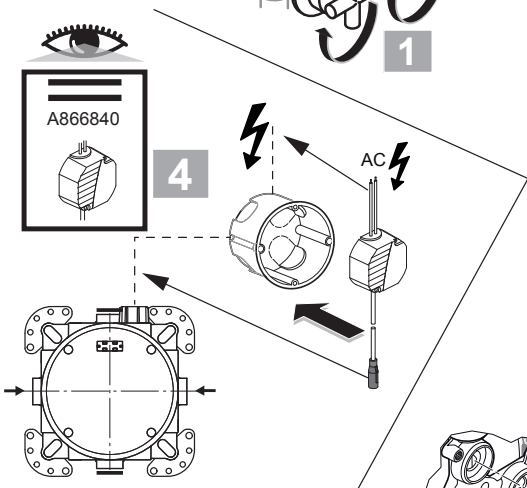

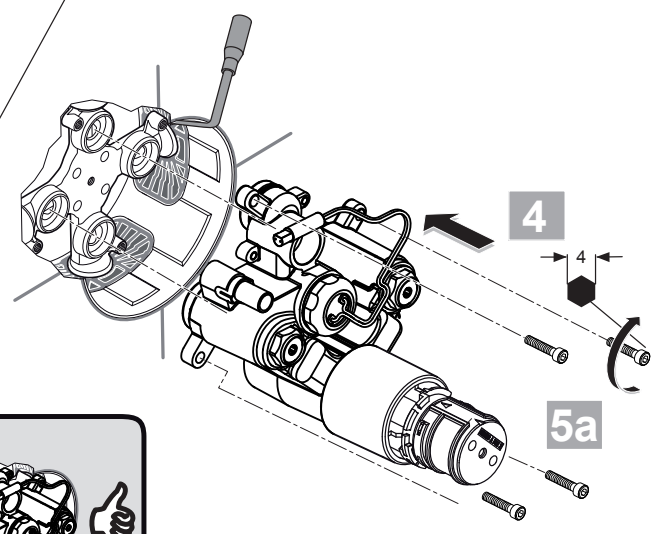

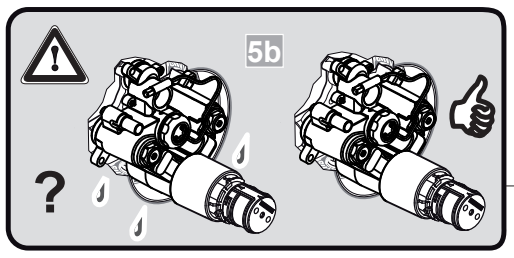

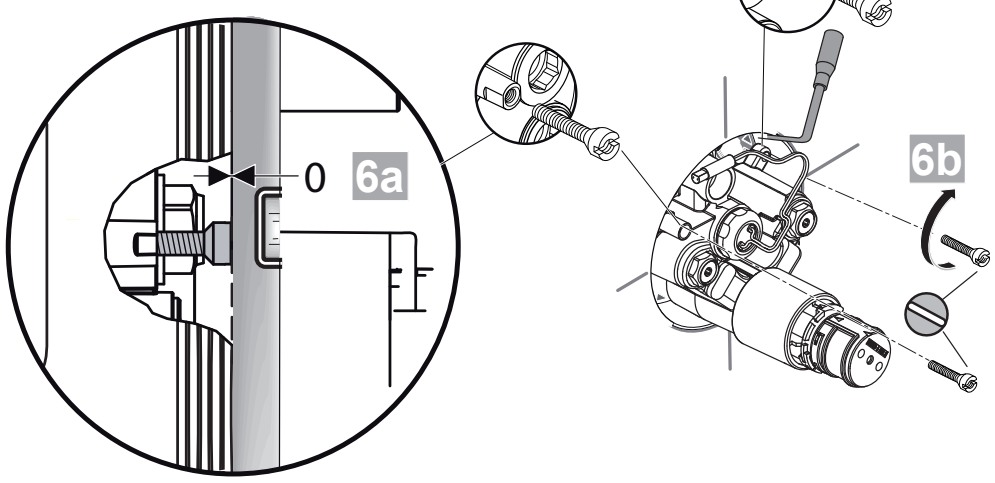

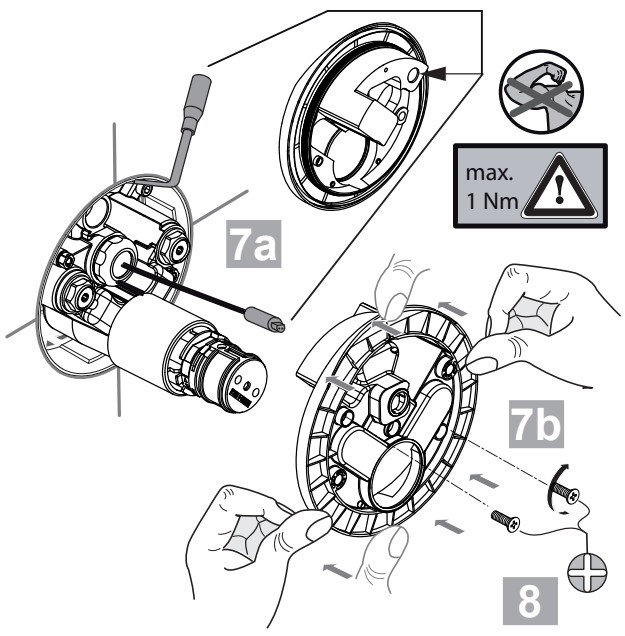

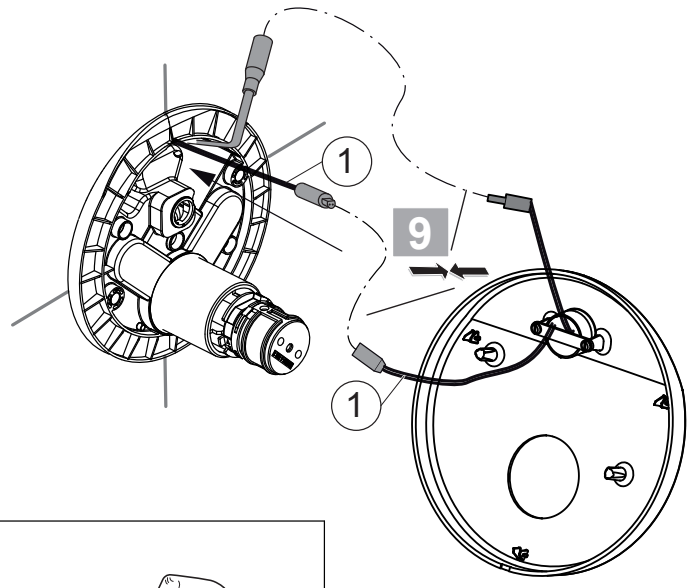

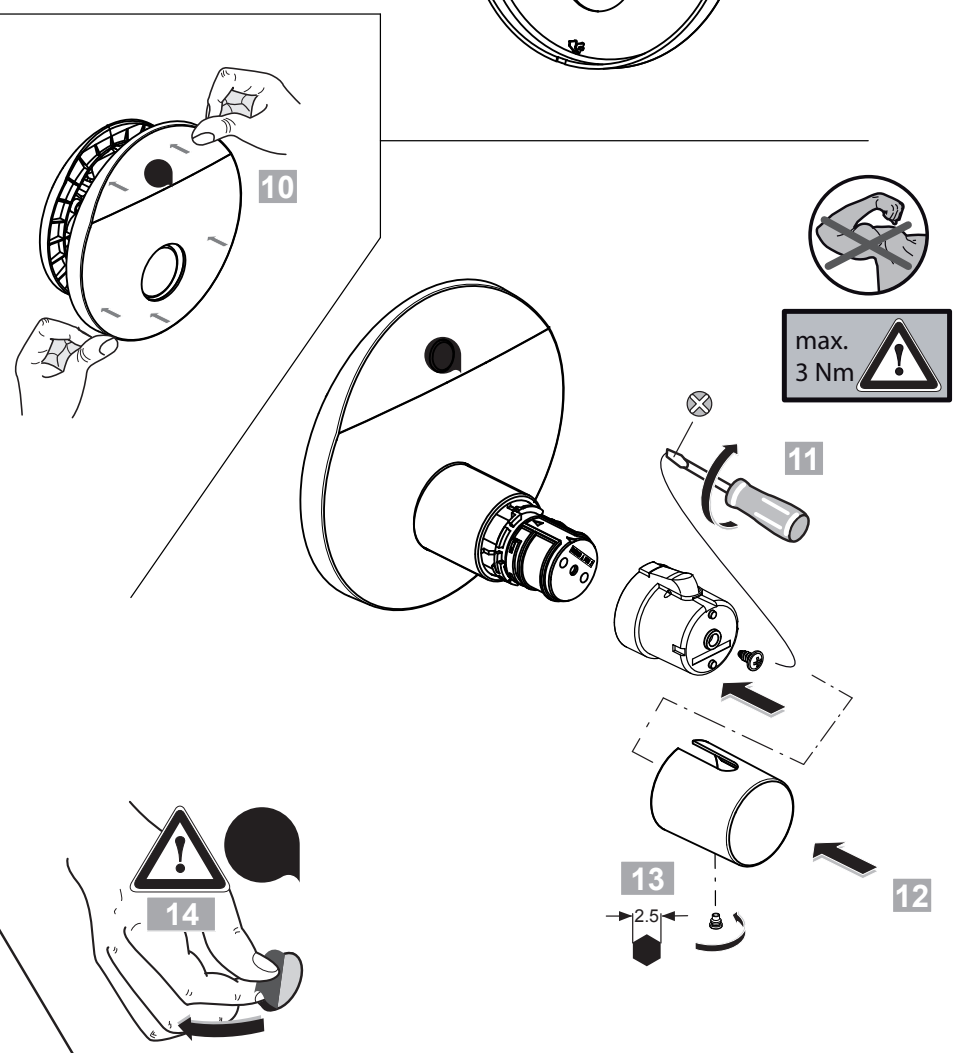

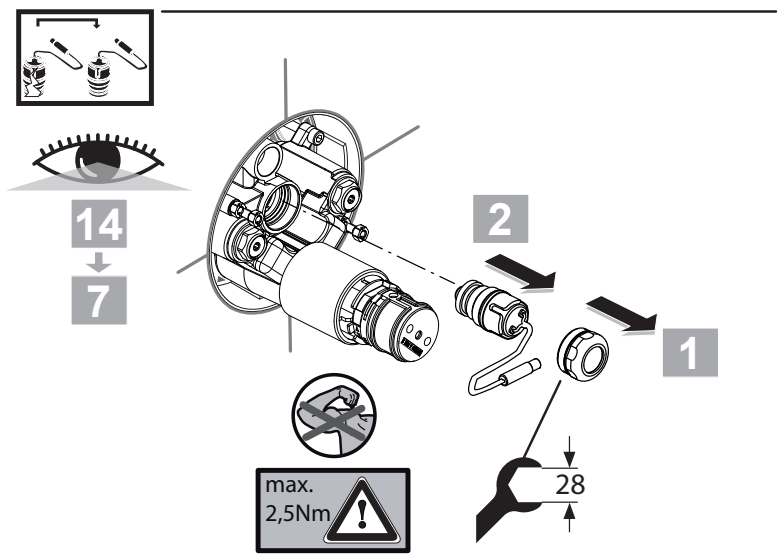

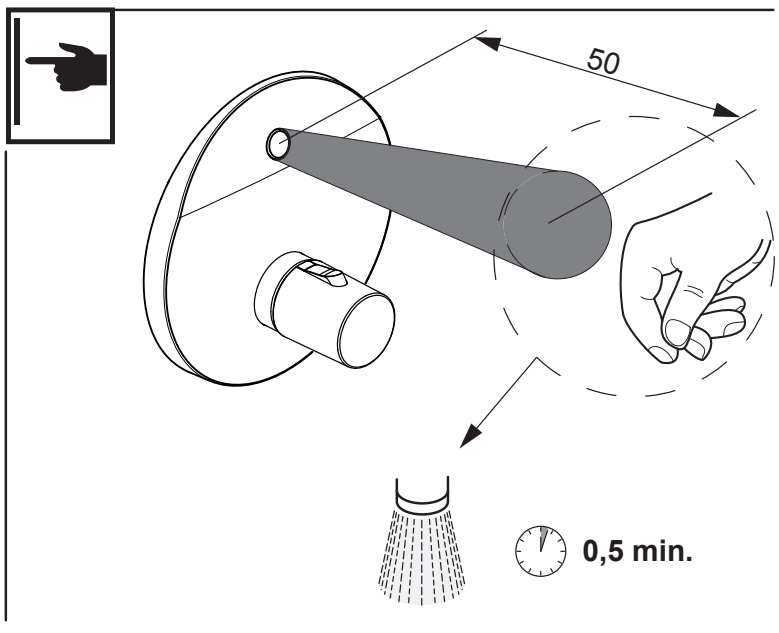

P	bar	0,5 – MAX. 8	1 – 5	Q (3 bar)
T	°C	MAX. 80	55 – 65	l/min 11.5